EGT 311: Накладной датчик температуры

Для быстрого и простого определения температуры в трубах.
Корпус из белого негорючего термопластика, с подвешенным на пружине датчиком из никелевой фольги, согласно DIN 43760; клеммы для 2 × 1.5 мм² сплошных или многожильных проводов; кабельный вход – с пластиковой прокладкой. В комплект входит хомут для труб ∅ 15...90 мм и теплопроводная паста.

Тип	Номинальное значение при 0°C	Диапазон измерения [°C]	Вес [кг]
EGT 311 F021	200 Ω	–30...130	0.1
EGT 311 F101	1000 Ω	–30...130	0.1

Величины сопротивления, согл.	DIN 43760	Макс. темп. у головки прибора	80 °C
Допустимое отклонение при 0 °C	± 0.4 K	Степень защиты	IP 42 (EN 60529)
Среднетемпературный коэф.	0.00618 K^{-1}		
Самонагревание	0.1 K/мВт	Электросхема	A01632
Временная характеристика (в воде при 1 м/сек)[1]		Чертёж	M07664
Время запаздывания	1 сек	Инструкции по монтажу	MV 505496
Постоянная времени	9 сек		

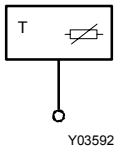

Аксессуары

0313346 001* Модуль 0-10 В для Ni1000; 24 В~; MV 505513; A08091 IP 00 (IP 42 при установке в корпусе) 4 темп. диапазона: –50...0 °C; –50...50 °C; 0...50 °C; 0...100 °C

*) Чертеж или схема подключения под тем же номером

1) С теплопроводной пастой.

Принцип работы

Величина сопротивления Ni измерительного резистора изменяется в соответствии с температурой. Температурный коэффициент всегда положителен, т. е. при повышении температуры сопротивление растет. См. таблицу значений (DIN 43760). Элементы - сменные (в пределах заданных допусков).

Примечания по проектированию и монтажу

Не используйте трубы диаметром больше 50 мм, поскольку может образоваться дополнительный тепловой слой; используйте стержневые или кабельные датчики с гильзой. Теплопроводная паста наносится на активную медную поверхность, датчик фиксируется хомутом (с быстро раскрывающимся замком) на зачищенном участке трубы.

Электросхема

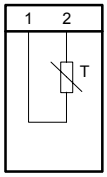

Чертёж

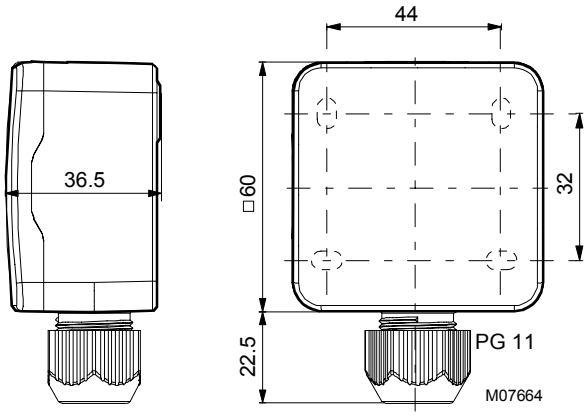

Отпечатано в Швейцарии
Права на изменения сохраняются
N.B.: Запятая в числах
обозначает десятичную точку
Fr. Sauter AG, CH-4016 Базель
7 136021 003 M8