## EGT 330...335: Датчик комнатной температуры

Для измерения комнатной температуры в сухих помещениях в системах отопления и кондиционирования воздуха. Корпус 76 × 76 мм, из белого (RAL 9010), огнестойкого термопластика, крепящийся защелками на черную монтажную плату. Измерительный элемент из никелевой фольги соответствует DIN 43760. Клеммы 2 × 1,5 мм². Вход для расположен кабеля сзади.

T06798

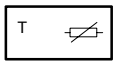

Y04579

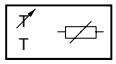

Y01841

| Тип | Номинальное значение при 0 °C | Точная настройка | Примечания | Диапазон измерения, [°C] | Вес [кг] |
|---|---|---|---|---|---|
| **EGT 330 F021** | 200 Ω | – | – | –20...60 | 0.1 |
| **EGT 330 F051** | 500 Ω | – | – | –20...60 | 0.1 |
| **EGT 330 F101** | 1000 Ω | – | – | –20...60 | 0.1 |
| **EGT 332 F101** | 1000 Ω | 2 kΩ | Для Flexotron[2)]+DDC | –20...60 | 0.1 |
| **EGT 333 F101** | 1000 Ω [1)] | ± 4 K | для Equitherm | –20...60 | 0.1 |
| С кнопкой присутствия, 3 светодиода | | | | | |
| **EGT 335 F101** | 1000 Ω | 2 kΩ | для DDC | –20...60 | 0.1 |

| | | | |
|---|---|---|---|
| Величина сопротивления согласно | DIN 43760 | Степень защиты | IP 30 (EN 60529) |
| Допуст. отклонения при 0 °C | ± 0.4 K | | |
| Среднетемпературный коэффициент | 0.00618 $K^{-1}$ | Электросхема | |
| Самонагревание | 0.17 K/мВт | EGT 330 | A01632 |
| | | EGT 332, 335 | A06951 |
| Временные характеристики в неподвижном воздухе | | EGT 333 | A06952 |
| Время запаздывания | 50 сек | Чертёж | M07635 |
| Постоянная времени | 18 минут | Инструкции по монтажу | MV 505479 |
| | | EGT 333 | MV 505530 |

1) 1000 Ω, если ручка коррекции в среднем положении.
2) Не для *flexotron 100*

**Аксессуары**
**303124 000*** Утопленная клеммная коробка
**313347 001*** Промежуточная крышка под корпус 76 × 76 мм

**Принцип работы**
Сопротивление никелевого измерительного резистора изменяется в зависимости от температуры. Температурный коэффициент всегда положительный, т.е. сопротивление увеличивается по мере роста температуры. См. таблицу значений (DIN 43760). В рамках заданных допустимых отклонений элементы заменяемы.
EGT 332
Дополнительно к измерительному резистору встроен потенциометр на 2 kΩ. В сочетании с Flexotron или DDC можно устанавливать любое заданное значение.
EGT 333
Последовательно подключенный к измерительному резистору потенциометр на 47 Ω позволяет изменять заданное значение на ± 4 K. Подключаясь к контроллеру Equitherm, можно изменять заданную величину с учетом влияния комнатной температуры или без него.
EGT 335
Как EGT 332, но с кнопкой присутствия и желтым светодиодом для индикации режима работы, а также 2 зелеными светодиодами для индикации статуса для состояний ½ и 1. Чтобы отсоединить землю от измерительного элемента, нужно разомкнуть мосты BR1 и BR2. Если размыкается мост BR3, то контакт S1 становится «сухим».

**Примечания по проектированию и монтажу**
Датчик не должен подвергаться прямому воздействию источников тепла, излучения и сквозняков.
При разнице температур в 5 K между стеной и воздухом, на расстоянии примерно 1 м, ошибка измерения равняется 1 K.

## Электросхемы

EGT 330

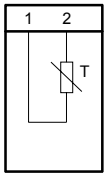


A01632

EGT 332 (EGT 335)

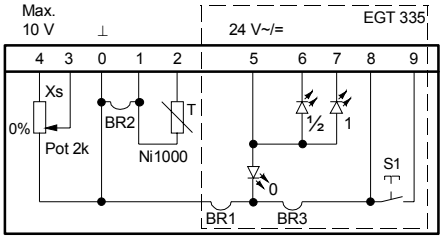


A06951a

EGT 333

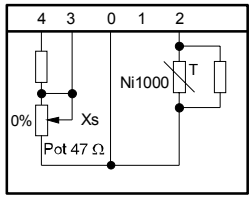


A06952a

## Чертёж

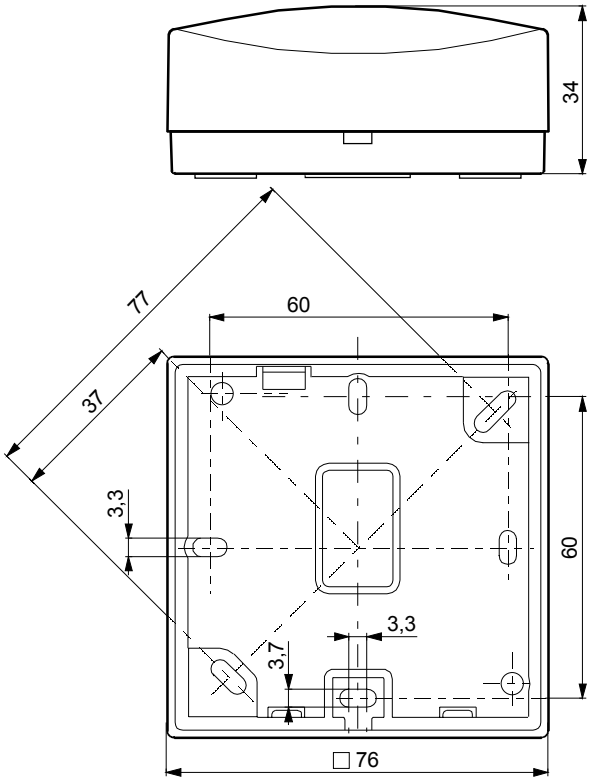


M07635

## Аксессуары

303124

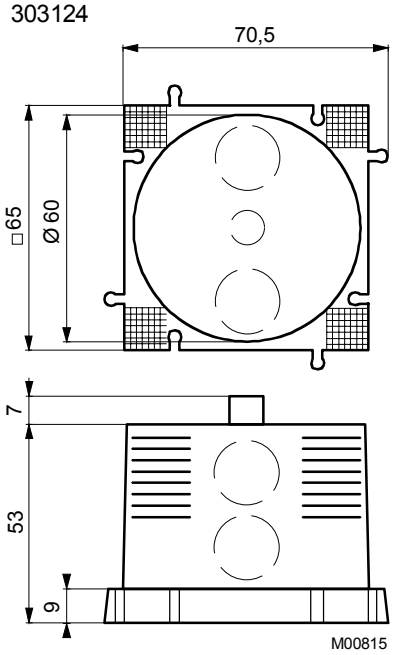


M00815

313347

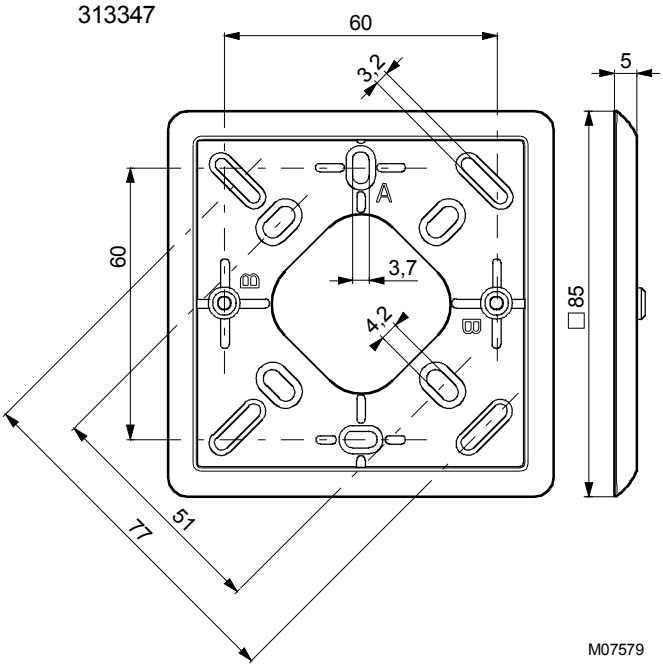


M07579

Отпечатано в Швейцарии
Права на изменения сохраняются
N.B.: Запятая в числах
обозначает десятичную точку
Fr. Sauter AG, CH-4016 Базель
7 136027 003 L8