EGT 346...348: Стержневой датчик температуры

Для измерения температуры в вентиляционных системах или, с гильзой LW 10, в трубах и контейнерах. Кожух корпуса – из негорючего термопластика. Датчик из никелевой фольги, согласно DIN 43760; медный погружаемый стержень ∅ 9 мм (без гильзы); длина активной части 15 мм; клеммы для 2 ×1.5 мм² сплошных или многожильных проводов; кабельный вход – с прокладкой.

Тип	Стержень [мм]	Номинальная величина при 0°C	Диапазон измерения, [°C]	Вес [кг]
EGT 346 F021	120	200 Ω	–30...130	0.07
EGT 346 F101	120	1000 Ω	–30...130	0.07
EGT 347 F021	225	200 Ω	–30...130	0.08
EGT 347 F101	225	1000 Ω	–30...130	0.08
EGT 348 F021	450	200 Ω	–30...130	0.10
EGT 348 F101	450	1000 Ω	–30...130	0.10

Величины сопротивления согл	DIN 43760	
Допустимое отклонение при 0°C	± 0.4 K	
Среднетемпературный коэф.	0.00618 K^{-1}	
Самонагревание (в воздухе)	0.25 K/mW	
Временные характер-ки:		
в воздухе, без гильзы	**Время запаздывания**	**Постоянная времени**
в неподвижном	18 с	330 с
в потоке (3 м/сек)	9 с	60 с
в воде, с гильзой [1]	**Время запаздывания**	**Постоянная времени**
в неподвижной	7 с	28 с
в потоке (0,4 м/сек)	6 с	27 с

Макс. темп. на головке	80 °C
Степень защиты	IP 42 (EN 60529)
Электросхема	A01632
Чертёж	M08527
Инструкции по монтажу	MV 505497

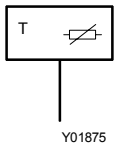

Frctccefhs

226807 . . .	Латунная гильза LW 7, см. главу 39
226811 . . .	Гильза LW 7, из inox; см. главу 39
368840 000*	Фиксирующий кронштейн для монтажа на стену
368839 000*	Фиксирующий фланец для монтажа на воздуховодах
313220 001	Теплопроводная паста, в трубке 20 g
313346 001*	Модуль 0-10 V для Ni1000; 24 V~; MV 505513; A08091 IP 00 (IP 42 при установке в корпусе) 4 темп. диапазона: –50...0 °C; –50...50 °C; 0...50 °C; 0...100 °C

*) Чертёж дан под тем же номером.

1) С теплопроводной пастой

Принцип работы

Величина сопротивления никелевого измерительного резистора изменяется соответственно температуре. Температурный коэффициент всегда положителен, т. е. сопротивление растет при повышении температуры. См. таблицу значений (DIN 43760) и кривую. Элементы - сменные (в диапазоне заданных допусков)

Примечания по проектированию и монтажу

В воде:
For use in pipes and containers, the detector must be fitted into a protective tube (LW 7) using the holder The detector can be adjusted so as to account for different thicknesses of pipe insulation. It should be fitted against the direction of flow.

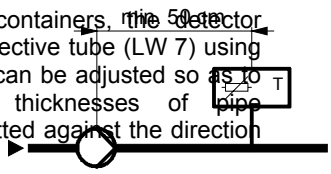

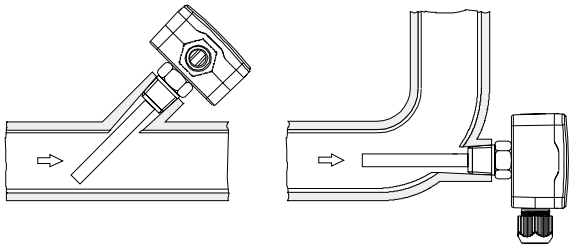

B08099

В воздуховодах:
Датчик приспособлен для закреплпния непосредственно на изоляцию или на стену воздуховода.
Использованya держатель стержня (аксессуар № 368839) и зажимное кольцо (аксессуар № 313282) может быть отрегулирована глубина вставки.

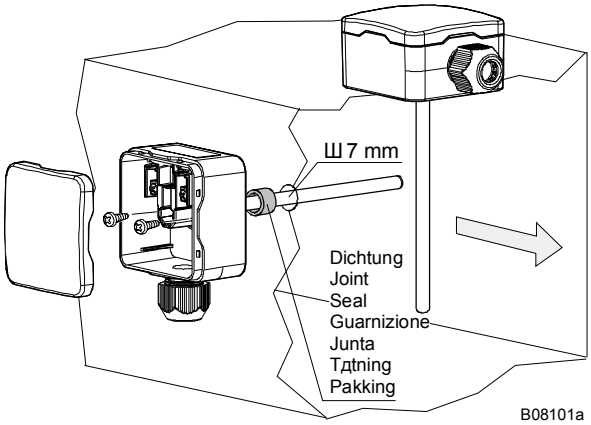

B08101a

Дополнительная информация об аксессуарах

Конвертер преобразовывает ввод Ni1000 в выходной сигнал 0...10В.
Он должен быть установлен непосредственно в корпус датчика.

Ввод:	Температурный датчик Ni1000
Выбираемый диапазона измерения:	–50...0 °C –50...50 °C 0...50 °C 0...100 °C
Выход:	0...10В, нагрузка > 5 kΩ
Допуст. темп. окруж. среды:	–30...80 °C
Степень защиты:	IP 00
Дополнительное устройство питания:	24В~ ± 20 %

Электросхема

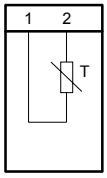

A01632

Чертёж

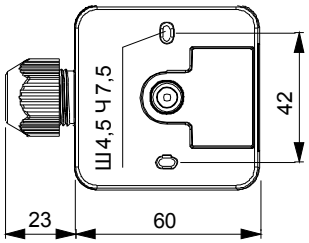

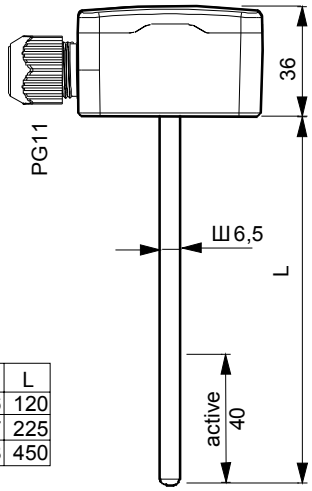

Typ	L
EGT . 46	120
EGT . 47	225
EGT . 48	450

M08527a

Аксессуары

368839

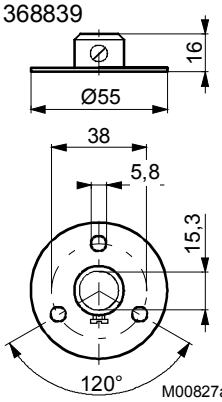

M00827a

368840

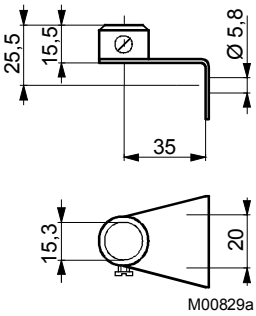

M00829a

313282

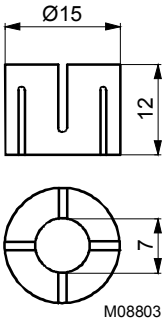

M08803

Отпечатано в Швейцарии
Права на изменения сохраняются
N.B.: Запятая в числах
обозначает десятичную точку
Fr. Sauter AG, CH-4016 Базель
7 136036 003 M8