EGT 392...395: Стержневой датчик температуры для высоких температур

Для измерения температуры в вентиляционных системах и сетях водоснабжения. С гильзой LW 10, LW 15 – для установки в трубах и контейнерах; без гильзы – в воздуховодах.
Корпус – из штампованного алюминия. Измерительный элемент – из никелевой фольги, согласно DIN 43760; медный погружной стержень, ∅ 9 мм (без гильзы); активная длина 1.5 мм; соединительные клеммы для сплошных или многожильных проводов, 2 × 1.5 ; с металлическим винтовым фитингом Pg 11 для кабеля.

Тип	Стержень [мм]	Номинальная величина при 0°C	Диапазон измерения, [°C]	Вес [кг]
EGT 392 F021	120	200 Ω	–40...155	0,2
EGT 392 F101	120	1000 Ω	–40...180	0,2
EGT 393 F101	225	1000 Ω	–40...180	0,25
EGT 395 F101	450	1000 Ω	–40...180	0,3

Величины сопротивления	DIN 43760		Макс. темп. на головке прибора	80 °C
Допустимое отклонение при 0 °C	± 0.4 K		Макс. темп. в средней части прибора	–60...195 °C (прибл. 15 минут)
Среднетемпературный коэф.	0.00618 K^{-1}		Степень защиты	IP 54 (EN 60529)
Самонагревание (в воздухе)	0.25 K/мВт			
Временная характер-ка			Anschlussplan	A01632
в воздухе, без гильзы	**Время запаздывания**	**Постоянная времени**	Чертёж	M368750
в неподвижном	20 сек	530 сек	Инструкции по монтажу	MV 8261
в потоке (3 м/сек)	11 сек	63 сек		
в воде, с гильзой [1]	**Время запаздывания**	**Постоянная времени**		
в неподвижной	8 сек	31 сек		
в потоке (0.4 м/сек)	7 сек	30 сек		

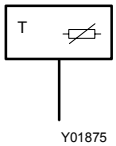

Типы моделей

EGT 393 F904 Как F101, но для монтажа без гильзы размерный чертеж M368989, инструкции по монтажу MV 8267.

Accessories

364244 . . . Гильза LW 15 из латуни, см. каталог, стр. 39.01 или 39.001
364258 . . . Гильза LW 15 из нержавеющей стали, см. каталог, стр. 39.01 или 39.001
368839 000* Фиксирующий кронштейн для установки в трубах
368840 000* Фиксирующий кронштейн для установки на стены
313220 001 Теплопроводная паста
*) Чертёж дан под тем же номером

1) С теплопроводной пастой

Принцип работы

Величина сопротивления никелевого измерительного резистора измеряется в зависимости от температуры. Температурный коэффициент всегда положителен, т. е. сопротивление растет при повышении температуры. См. таблицу значений (DIN 43760). Элементы - сменные (в диапазоне заданных допусков).

Примечания по проектированию и монтажу

В воде:
При установке в трубы и герметичные контейнеры, датчик нужно поместить в гильзу LW 10 (за исключением вариантов F904). Датчик устанавливается против течения.

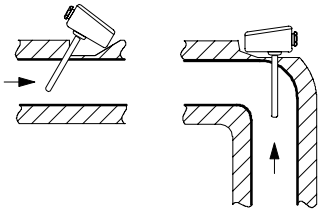

В воздуховодах и негерметичных контейнерах для жидкостей:
Датчик устанавливается с фланцем (аксессуар № 368839) или с фиксирующим кронштейном (368840) прямо на изоляцию или на стенку воздуховода.

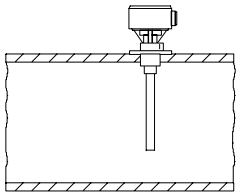

Электросхема

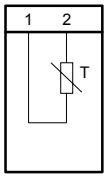

A01632

Чертёж

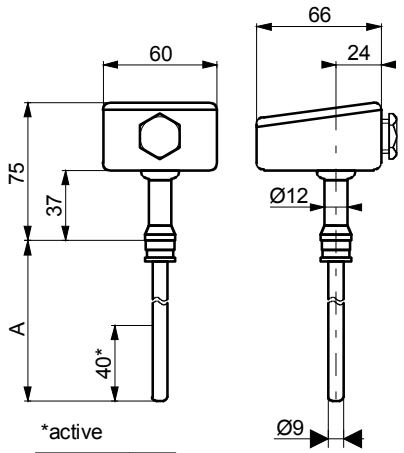

*active

Typ	A
EGT . 92	120
EGT . 93	225
EGT . 95	450

M368750

с винтовым фитингом (F904)

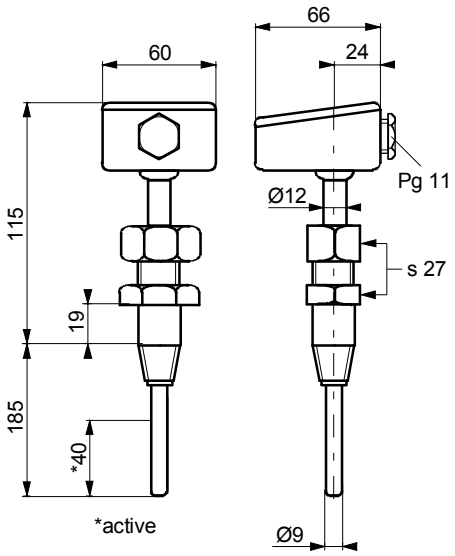

*active

M368989b

Аксессуары

368839

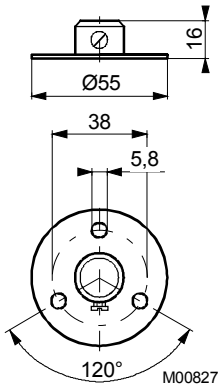

M00827

368840

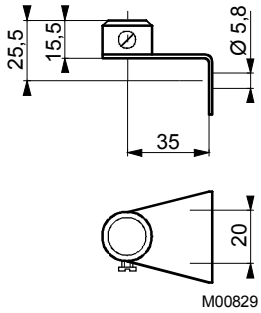

M00829

Отпечатано в Швейцарии
Права на изменения сохраняются
N.B.: Запятая в числах
обозначает десятичную точку
Fr. Sauter AG, CH-4016 Базель
7 136065 003 K7