EXR 560: Измеряющий усилитель

Как универсальный измеряющий усилитель сигналов от датчиков температуры Ni200 и потенциометрических датчиков, сигналов текущего значения и сигналов управляющего отклонения от регуляторов типа *flexotron* и *equitherm*. Корпус из термопластика для монтажа на панелях. Монтажная плата (140 × 65 мм) и крышка на защелках. Выходные сигналы переключаются автоматически или на сигналы напряжения или тока. Начальная величина выходного сигнала: 0 или 2В. Если входным сигналом является управляющее отклонение (x_w), то среднее значение характеристической кривой = 6 В± 4. Винтовые клеммы для кабеля до 2.5 мм^2. Вход для кабеля - снизу.

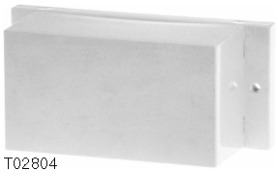

T02804

Y03112

Тип	Характеристика	Напряжение питания	Вес [кг]
EXR 560 F001	усиление, инверсия	230 В~	0.24

Входы		**Диапазоны установки**	
Датчик температуры	Ni200	Стартовая точка U_o	
Потенциометрич. датчик	130 Ω (макс. 2000 Ω)	Ni200, x_i и x_w	–30...30 °C
Сигнал с текущ. знач. x_i	6.2 мВ/K, R_i = 200 kΩ	Потенциометрич. датчик	0...30 %
Управл. отклонение x_w	6.2 мВ /K, R_i = 200 kΩ	Интервал регулирования ΔU	
	0.5 В/K, R_i = 25 kΩ	Ni200, x_i and	30...150°C/10...50 °C
	0.6 В/K, R_i = 30 kΩ	Потенциометрич. датчик	30...150 %/10...50 %
Выходной сигнал [1] действительное значение	0(2)...10 В, нагрузка > 500 Ω 6.2 мВ /°C, нагрузка > 500 kΩ	Направление работы	1 или 2
Питание 230 В~	+15, –20 %, 50...60 Гц	Степень защиты	IP 00 (EN 60529)
		Электросхема	A03324
Потребляемая мощность	прибл. 4 VA	Размерный чертеж	M290250
Допуст. темп. окруж. среды	0...40 °C	Инструкции по монтажу	MV 505492

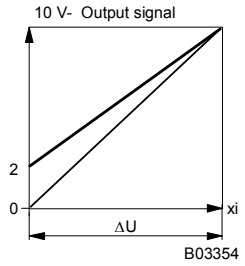

B03354

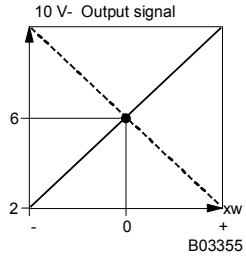

B03355

Аксессуары

368230 000* Светло-серый корпус из термопластика, для монтажа на стену, 4 кабельных входа для Pg 11, со штекерами. Степень защиты IP 54 (с винтовыми фитингами для кабеля); класс защиты II.

*) Чертёж дан под тем же номером.

1) При нагрузке < 500 Ω, прибор автоматически переключается на 0...20 мА или 4...20 мА. Выход защищен от короткого замыкания и перенапряжения до 24 В~.

Принцип работы

Входной сигнал усиливается в соответствии с начальной точкой U_0 и интервалом регулирования ΔU, и, по желанию, инвертируется.
Выходы автоматически переключаются на сигналы напряжения или тока.

Электросхема

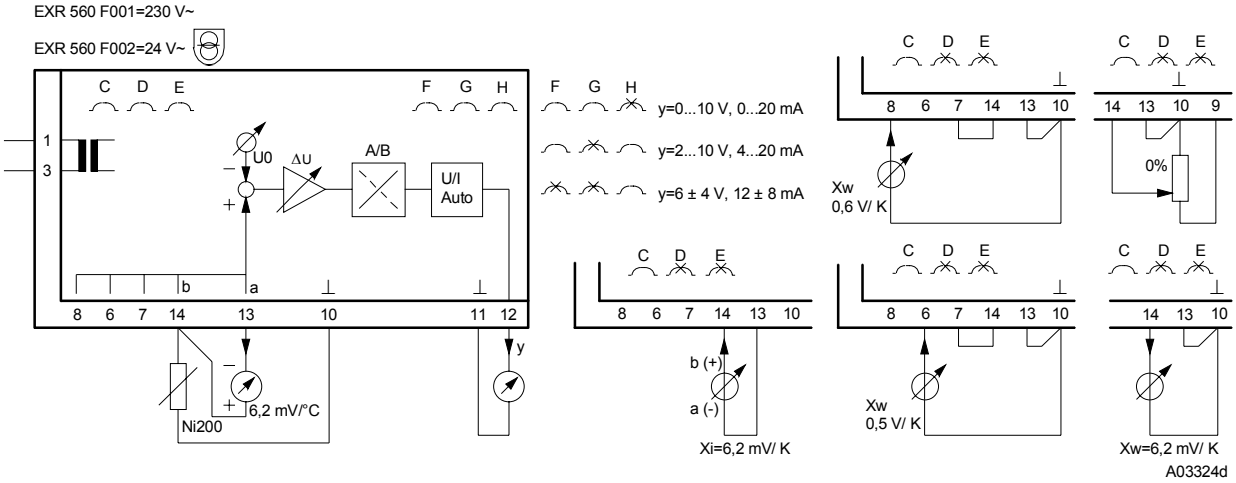

Чертёж

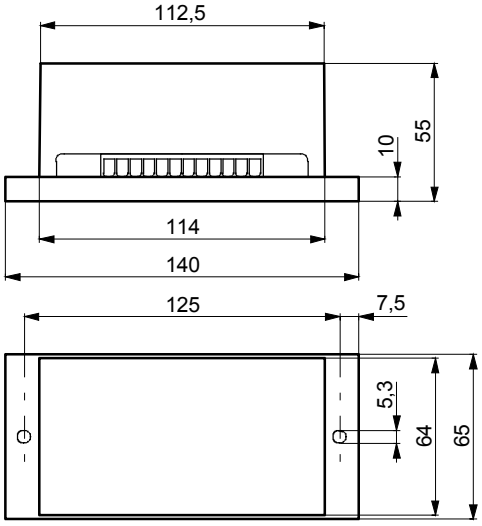

Аксессуары

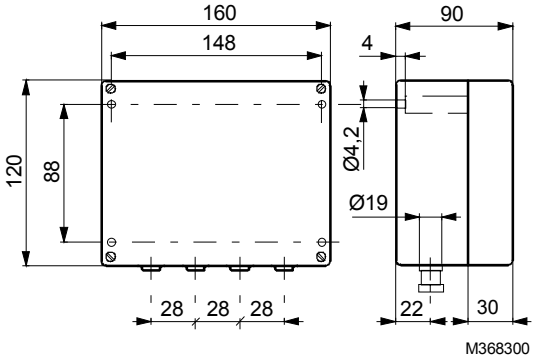

Отпечатано в Швейцарии
Права на изменения сохраняются
N.B.: Запятая в числах
обозначает десятичную точку
Fr. Sauter AG, CH-4016 Базель
7 146898 003 L1