EYE 200: Единый умный контроллер (IUC) *ecos* DDC с коммуникативной возможностью

T10363

Для индивидуального температурного управления отдельными комнатами с учетом количества людей. Используя рабочий модуль EYB 251-256 и EYB 270, можно выбирать любую функцию для комнаты. Функции: оконные контакты, датчик заполненности, управление вентиляторами и контроль точки росы. В сочетание с интерфейсом данных прибор можно подсоединить к системе управления зданием EY3600. Корпус - из белого (RAL 9010), негорючего термопластика. Параметры, прикладная программа, функция календаря и историческая информация хранятся в ОЗУ, с резервным питанием от батареи. Прикладная программа может также хранится на пользовательском СППЗУ. Компактный элемент для монтажа один рядом с другим (DIN 43880) на 35-мм DIN рейку по EN 50022. Клеммы для макс. 2.5 мм².

Тип	Описание	Выходы реле	Питание	Вес [кг]
EYE 200 F001	DDC IUC	3	230 V~	0.7
EYE 200 F002	DDC IUC	4	230 V~	0.7

Питание 230 V~	± 10%, 50/60 Hz	Электросхема	A10360
Потребление энергии	14 VA; включ. 6 VA внешн.	W × H × D	178 × 103 × 53
Потери энергии	14 W	Чертеж	M10361
		Инструкции по монтажу	MV 505907
Степень защиты	IP 10	Декларация исп. матер.	MD 94.200
Класс защиты	I	Соответствие:	
Температура окруж. среды	0...45 °C	EMC директива 89/336/EEC	EN61000-6-1/EN61000-6-2
Доп. влажность окр. среды	< 85 %rh		EN61000-6-3/EN61000-6-4
Класс окружающей среды	IEC 60721 3K3		

Входы		**EYE 200 F001**	**EYE 200 F002**
для рабочего элемента	EYB 250...256, EYB 270	1	1
для датчика температуры	Ni1000	1	1
для управл. контактов	вкл./выкл	2	2

Выходы		**EYE 200 F001**	**EYE 200 F002**
Симистор: перекл. выходы	0-I-II (24 V~, 1 A)	2	2
Реле: перекл. выходы	NO (250 V~, 2 A)	3	3
Реле: перекл. выходы	NO (250 V~, 10 A)	0	1
Аналоговый	0...10 V (нагрузка ≥ 1 kΩ)	2	2

Технические примечания

Это устройство должно быть защищено от случайных физических контактов.
Макс. выход Ls 6 VA.

		EYE 200 F001		EYE 200 F002	
MFA	**Тип адреса**	**HDB**	**Клеммы**	**HDB**	**Клеммы**
04	Измерение температуры датчиком Ni1000 (диапазон измерения: –10...95 °C)	*	11-⊥	*	11-⊥
09	Измерение темп. датчиком Ni1000(рабочий блок) (диапазон измерения: –10...95 °C)	*	3-2-⊥	*	3-2-⊥
10	Измерение потенциометром (рабочий блок)(исходная настройка: ± 2°)	*	3-2-⊥	*	3-2-⊥
20	Аналоговый выход 0 (2)...10 В постоянного тока	*	4-⊥	*	4-⊥
21	Аналоговый выход 0 (2)...10 В постоянного тока	*	5-⊥	*	5-⊥
32	Цифр. выход 0-I-II (симистр 24 В перем.тока, 1 А)	*	LS-17-18	*	LS-17-18
33	Цифр. выход 0-I-II (симистр 24 В перем.тока, 1 А)	*	LS-14-15	*	LS-14-15
34	Цифр. выход 0-I (реле, 250 V пер.т., 10 А)	–	–	*	19-20
35	Цифр. выход 0-I-II-III (реле, 250 V пер.т., 2 А)	*	21-22-23-24	*	21-22-23-24
40	Сигнал 'Нормальная работа' MFA 56 (0-I-II)	*	internal	*	internal
41	Сигнал 'Нормальная работа' MFA 57-1 (0-I-II-III)	*	internal	*	internal
42	Ротационная цепь от MFA 56 0-I-II-0...	*	internal	*	internal
43	Ротационная цепь от MFA 57 0-III-II-I-0...	*	internal	*	internal
50	Счетчик количества // от MFA 52	*	7-⊥	*	7-⊥
51	Счетчик количества // от MFA 53		9-⊥		9-⊥
52	Контактный вход	*	7-⊥	*	7-⊥
53	Контактный вход	*	9-⊥		9-⊥
56	Контактный вход, кнопка 0-I-II (рабочий блок)	–	3-2-⊥	–	3-2-⊥
57	Контактный вход, кнопка 0-I-II-III (рабочий блок)	–	3-2-⊥	–	3-2-⊥

Электросхема

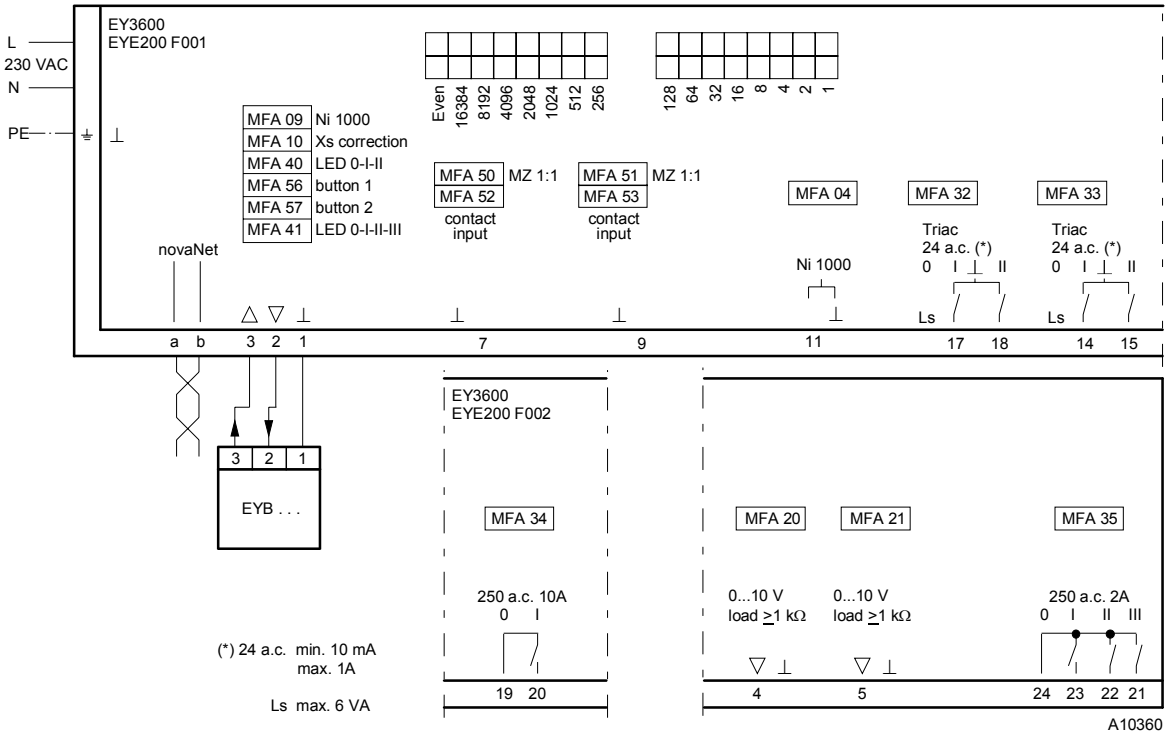

Чертеж

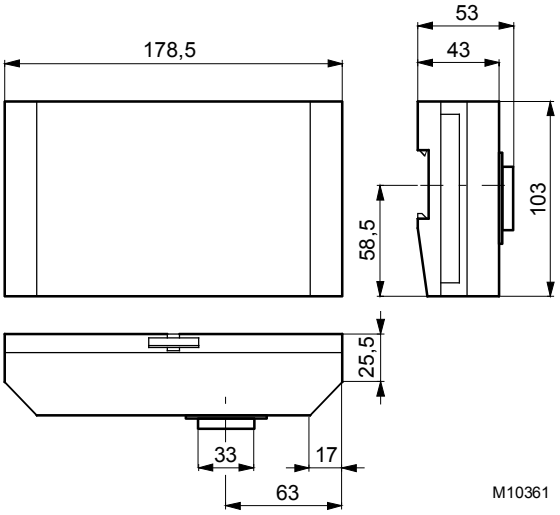

Технические примечания

Единый умный контроллер *ecos 200* можно смонтировать на DIN рейку (EN 50022).
Он требует питания 230 V~.
Клеммы корпуса подключены к земле (PE) (24 V~ PELV).
Устройства подключаются через винтовые клеммы. Следующие требования должны быть удовлетворены:-

Сечение кабелей:	Мин. 0.8 мм² (AWG 18), макс. 2.5 мм² (AWG 13), соблюдая стандарты.
novaNet:	С витой парой, макс. удлиннение 200 nF/300 Ω, значение 0.3 nF на устройство.
Цифровые входы, счетчик:	Сухие контакты, оптопара, транзисторы (открытый коллектор). Откр.: > 3.5 V. Закр.: < 1V.
Цифровые входы:	250 V~/2(2) A на контакты реле (3-скоростной вентилятор). 250 V~/10(10) A на контакты реле (электр. повт-нагреватель). 24 V~/1A на симисторы.
Аналоговые выходы:	Без внешнего напряжения. 0...10 V =, < 10 mA.

Важные примечания!!!!!!
ecos 200 имеет 128 MFAs и может хранить 2 × 1792 записей в HDB.

Время: Время останавливается в случае сбоя питания. Внутренние часы **НЕ** имеют резервирования, по этому необходимо синхронизировать время каждый день.

Мощность внутреннего трансформатора
Внутренний трансформатор рассчитан на макс. нагрузку 6 VA для всех симисторовых выходов (один AXT 111 термопривод).

Параллельная работа нескольких термоприводов

1 Приводы питаются от внешних трансформаторов. Нагрузка симисторов: макс. 1 A

2 Приводы питаются через полупроводниковые реле (кол-во приводов ограниченно возможностями полупроводниковых реле). Полупроводниковые реле можно заказать со склада из SRF.
Примеры: 24 - 280 V~, 8 A без теплоотвода на 230 V~, управляющее напр. 18...36 V~.
24 - 280 V~, 16 A без теплоотвода на 230 V~, управляющее напр. 18...36 V~.

Использование непрерывных приводов для компактных клапанов с позиционером AXS.
Выходом 0...10 V *ecos 200* можно регулировать до 15 AXSs.

With external transformer

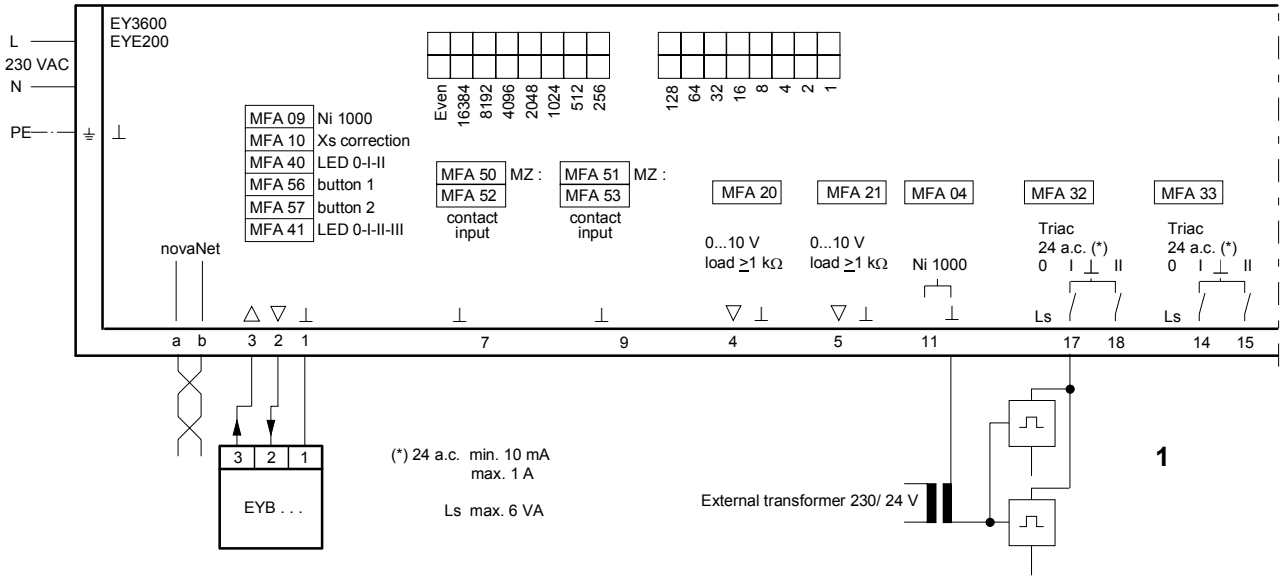

With semi-conductor relay

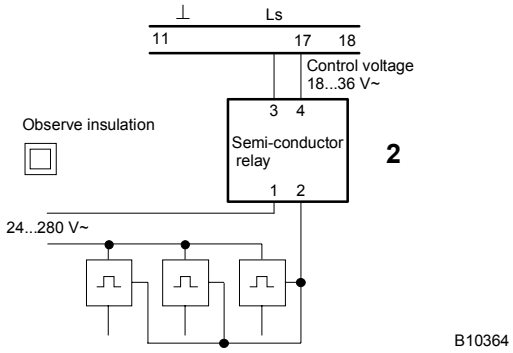

Примеры применения

Fan-coil температурный контроллер с 4-трубной системой

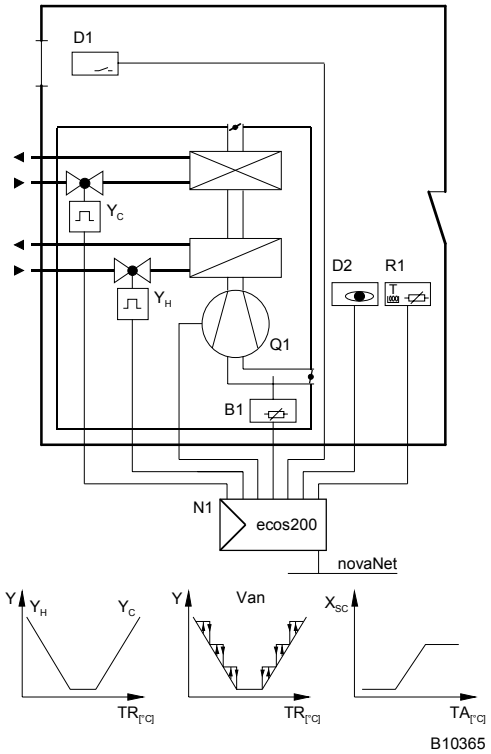

Fan-coil температурный контроллер с 4-трубной системой
Нагрев с помощью радиаторов

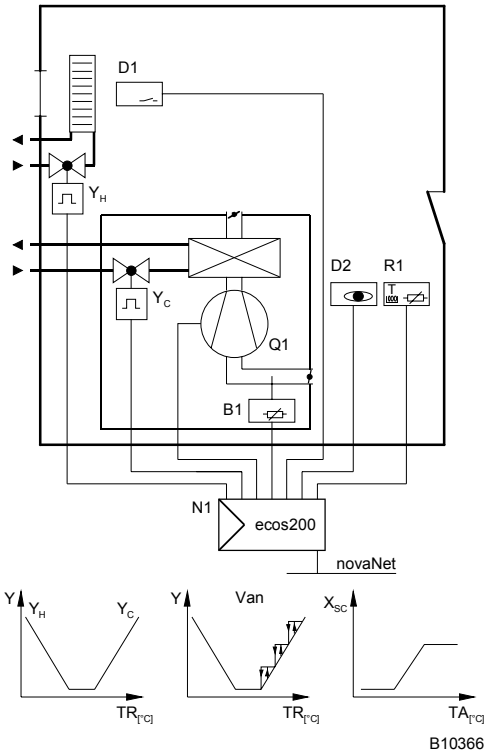

Система управления Chilled-beam
Нагрев с помощью fan-coil

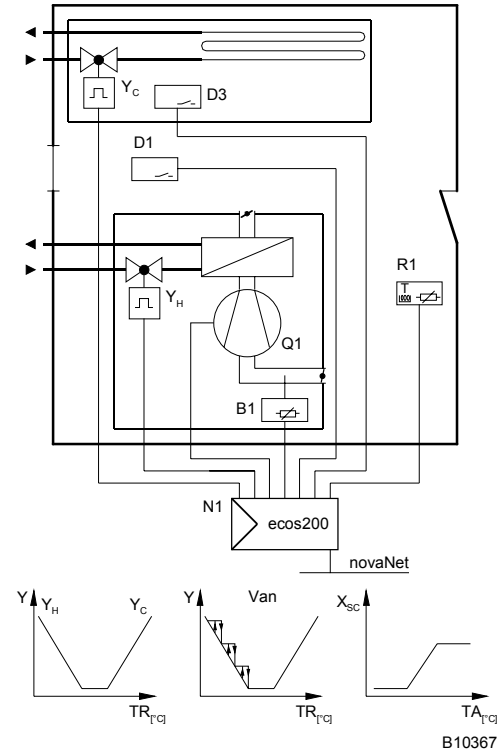

Fan-coil температурный контроллер с 4-трубной системой
Нагрев/охлаждение с помощью change-over

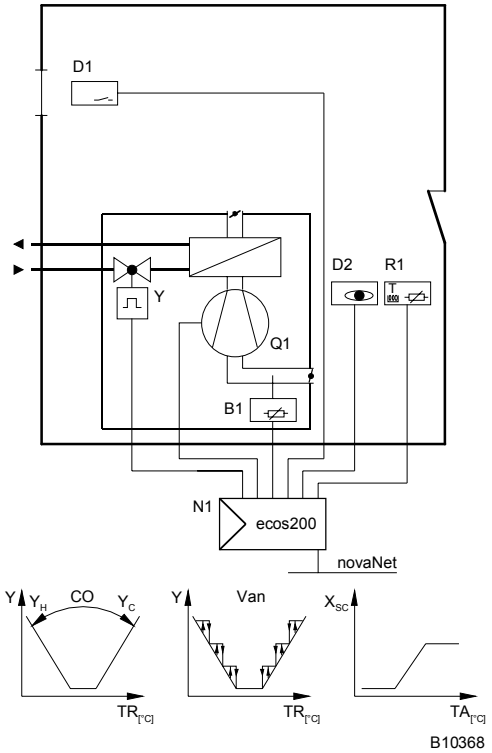

Key

B1	Воздуховодный датчик	N1	Контроллер	Y	Клапан нагрева/охлаждения
D1	Оконные контакты	Q1	Вентилятор	YC	Клапан охлаждения
D2	Датчик заполненности	R1	Комнатный рабочий блок	YH	Клапан нагрева
D3	Контроль точки росы				

Отпечатано в Швейцарии
Права на изменения сохраняются
N.B.: Запятая в числах
обозначает десятичную точку
Fr. Sauter AG, CH-4016 Базель
7194200003 R1