EYB 020: Рабочее комнатное устройство

Как температурный датчик для EYR 020 регулятора комнатной температуры с возможностью связи. Для установки коррекции уставленного значения, рабочего режима и скорости вентилятора. Корпус (76 × 76 мм) огнестойкого термопластика, чисто белый (RAL 9010). Черная основание из термопласта, с пристегивающимся механизмом для корпуса.
Кнопка 'Presence'('Присутствие') для выбора рабочего режима: Presence и Stand-by(Присутствие и Спящий). Кнопка шага 3 - скоростного управления вентиляторомl: 0-auto-1-2-3. Две кнопки (+/–) для коррекции уставленного значения, с параметризируемым диапазоном влияния. LCD с символами для противообледенительной защиты, оконного контакта и точкой росы. Клеммы 3 × 1.5 мм². Кабельный ввод от задней части.

T10374

Тип	Описание	Питание	Вес [кг]
EYB 017 F001	Кнопки: + / –	через EYR020	0.1
EYB 018 F001	Кнопки: +, –, Вентилятор	через EYR020	0.1
EYB 019 F001	Кнопки: +, –, Присутствие	через EYR020	0.1
EYB 020 F001	Кнопки: +, –, Присутствие , Вентилятор	через EYR020	0.1

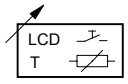

Y01732

Технические детали

Разрешение	0.1 K
Установочный диапазон для коррект. уставки:-	
Основная установка	± 2.5 K
Макс. диапазон	± 3 K
Диапазон измерения и отображения	10...35 °C
Временная константа	15 мин
Окружающая температура	0...45 °C
Допуст. окруж. влажность	< 85 %rh без конденсата
Класс защиты	III
Степень защиты	IP 30
Электросхема	A10003
Чертёж	M07634
Инструкции по монтажу	MV 505642
Соответствие:	
EMC директива 89/336/EEC	EN61000-6-1/EN61000-6-2 EN61000-6-3/EN61000-6-4

T10376

Электросхема

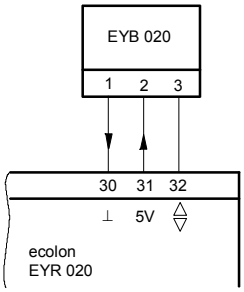

A10003

Чертёж

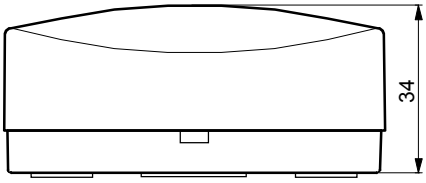

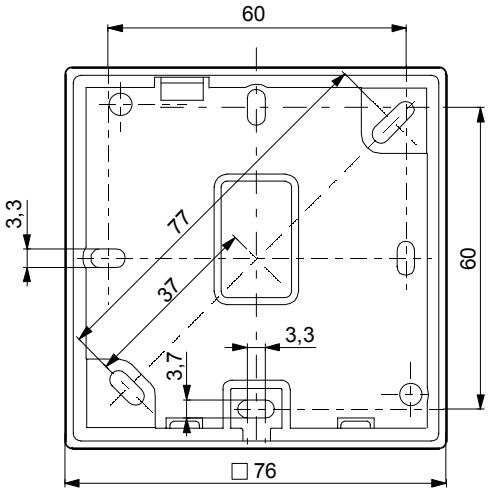

M07634a

T10378

T10540

В случае если необходимо соблюсти технологический стандарт (EN 61000-6-2), кабели питания не должны быть длиннее 30 м.

Отпечатано в Швейцарии
Права на изменения сохраняются
N.B.: Запятая в числах обозначает десятичную точку
Fr. Sauter AG, CH-4016 Базель
7194801003 R9