EYB 021: Комнатное устройство управления для индивидуальных контроллеров комнат ecolon

T10451

Используется как комнатный датчик температуры и устройство управления для ecolon EYR020. Индикация текущего значения, кнопки для: коррекции уставки; присутствия; управления вентилятором; переключения цепей освещения; и управления жалюзи.
Передняя панель (152 × 82 мм) из алюминия, с 10 кнопками и LCD показывающим поправку уставки, текущее значение, заполненность комнаты, скорости вентиляторов, оконные контакты и предупреждение о достижение точки росы. Вставные разъёмы для кабелей до 1.5 мм² (твердые) или 1.0 мм² (гибкие). Символы на кнопках можно подобрать под каждый проект вставляя соответствующие ярлыки. . Для указания на кнопки управления освещением может быть включен светодиод. Разъем для индикации уставки на LCD.

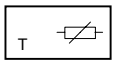

Y04579

Тип	Функции	Питание	Вес [кг]
Версии с алюминиевыми кнопками F7 . 2 D			
EYB 021 F712D	Кнопки: +/–	из EYR	0,120
EYB 021 F722D	Кнопки: +/–/Присутствие/Управл. вентилятором	из EYR	0,120
EYB 021 F732D	Кнопки: +/–/Присутствие/Управл. вентилятором /2 пот. свободные кнопки	из EYR	0,120
EYB 021 F742D	Кнопки: +/–/Присутствие/Управл. вентилятором /4 пот. свободные кнопки	из EYR	0,120
EYB 021 F752D	Кнопки: +/–/Присутствие/Управл. вентилятором /6 пот. свободные кнопки	из EYR	0,120

T10541

Разрешение	0,1 K	Допуст. темп. окр. среды	0...45 °C
Уст. диап. для коррекции уставки		Допустимая влажность	< 85 %rh
Базовая установка	± 2,5 K		без конденсата
макс. диапазон	± 3 K	Класс защиты	III
Диап. установки- и индикации-	10...35 °C	Степень защиты	IP 30
Постоянная времени	15 мин		
		Электросхема	A10466
Контакт переключения (X2/. X3/.)		Чертеж	M10464
Напряжение переключ.	1 ..24 В	Инструкции по монтажу	MV 505448
Ток переключения	100 мА		
Макс. уровень перекл. (омическая нагрузка)	1 Вт	Соответствие:	
		EMC директива 89/336/EEC	EN 61000-6-1/ EN 61000-6-2 EN 61000-6-3/ EN 61000-6-4

Варианты как F7 . 2, но с мембранной клавиатурой
EYB 021 F711D
EYB 021 F721D
EYB 021 F731D
EYB 021 F741D
EYB 021 F751D

Вид спереди

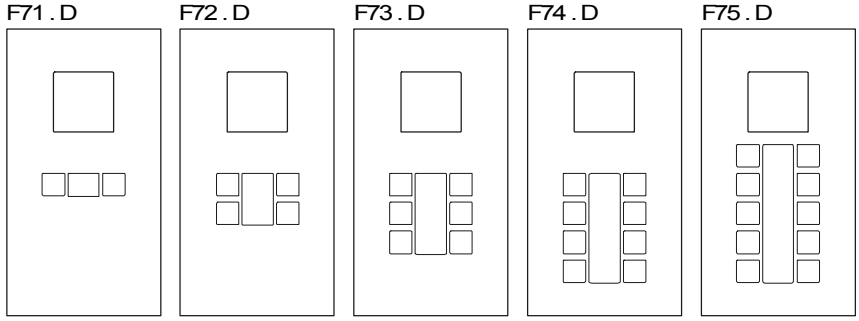

B10990

Электросхема

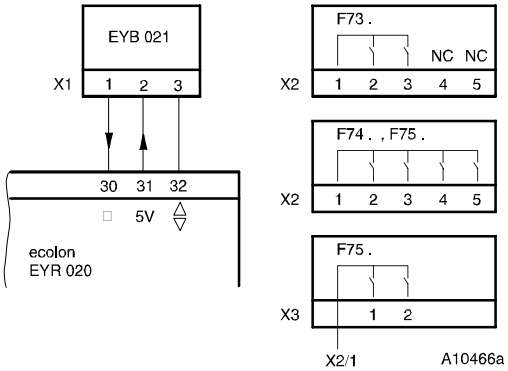

Размерный чертеж

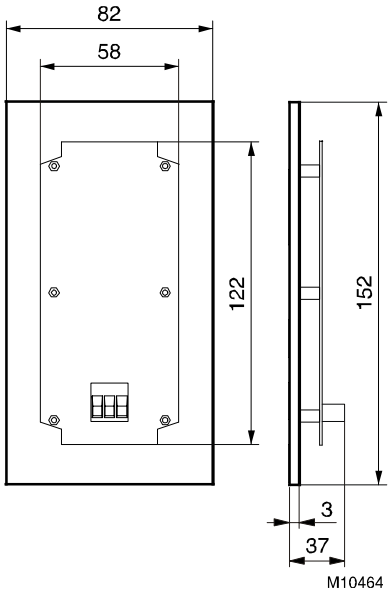

В случае если необходимо соблюсти технологический стандарт (EN 61000-6-2), кабели питания не должны быть длиннее 30 м.

Двух ходовая распределительная коробка должна куплена у торговых поставщиков

Распределительная коробка для пустотных стен

Утопленная распределительная коробка

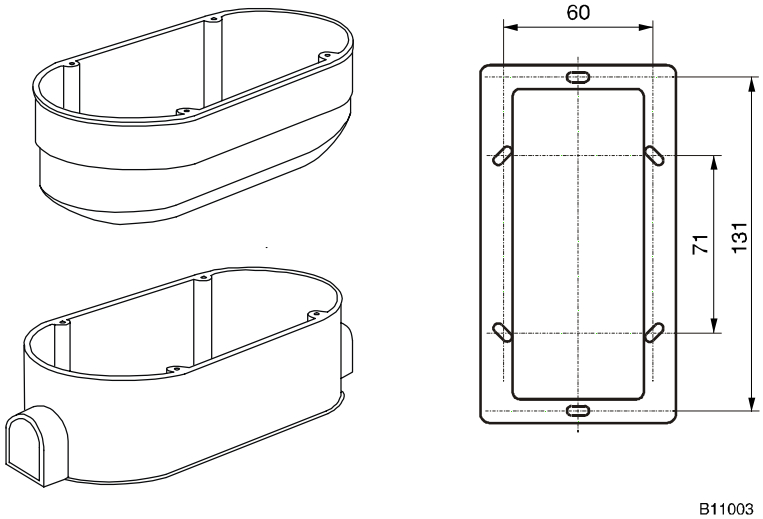

Отпечатано в Швейцарии
Права на изменения сохраняются
Fr. Sauter AG, CH-4016 Базель
7194802003 T7