EYR 020 DDC индивидуальный комнатный регулятор с коммуникационными возможностями *ecolon*

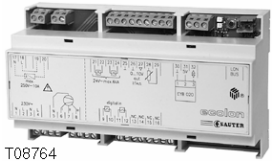
T08764

Для регулирования температуры в отдельных комнатах с учетом количества людей. Для активизации термоприводов (для нагревания / охлаждения) и вентилятора. Используя EYB 020 рабочий модуль, можно выбирать или просматривать любую функцию для комнаты.
Функции: контакты с окна, сигналы давления, вентиляторный контроль, мониторинг предельных значений. Через встроенный интерфейс данных прибор можно подключить к сети. Компактный модуль для установки в ряд (DIN 43880) на 35мм рейке согласно EN 50022.
Корпус из огнестойкого термопластика, серый (RAL 7035). Максимальный диаметр кабеля равен 2.5 мм².

Тип	Описание	Вес [кг]
EYR 020	Комнатный контроллер DDC с коммуникативной возможностью	0.6

Технические детали		Окружающая температура	0...45 °C
Источник питания 230 V~	± 10 %, 50/60 Hz	Допуст. окруж. влажность	< 85 %rh
Потребляемая мощность	12 VA	Степень защиты	IP 20
		Электросхема	A07863
Сетевая переменная		Чертёж	M08714
Согласно LONMARK	#8020 FCU	Инструкции по монтажу	MV 505643
Настроенный	по требованию	Соответствие:	
		EMC дир. 89/336/EEC	EN61000-6-1/EN61000-6-3 EN61000-6-4

Входы		**Выходы**	
для контактов окна	ON / OFF	Перекл. выход с симистором [1]	2 × pulse-pauses, period 4 min. for heating / cooling (24 V~;1A) (24 V a.c., max. 1 A)
для детектора заполнения или монитор точки росы	ON / OFF		
для температурного датчика [2]	NTC 10	Релейный выход	3 contacts (250 V a.c., 2 A) 1 contact (250 V a.c., 10 A)
Необязательный вместо EYB 020	Температурный датчик Коррекция уставки +/– Кнопка присутствия	Сигнал управления	0-10 V дополнительно

1) Преобразователь, интегрированный в модуле поставляет 6 VA для работы термопривода, или для нагревания или охлаждающегося клапана. Вместе с внешним вспомогательным электропитанием (24 V a.c.), четыре термопривода могут работать (4 × нагревание, 4 × охлаждение, но не одновременно).
2) Необязательный вместо рабочего комнатного оборудования
3) Внешний вентилятор управляется через блок питания

Электросхема

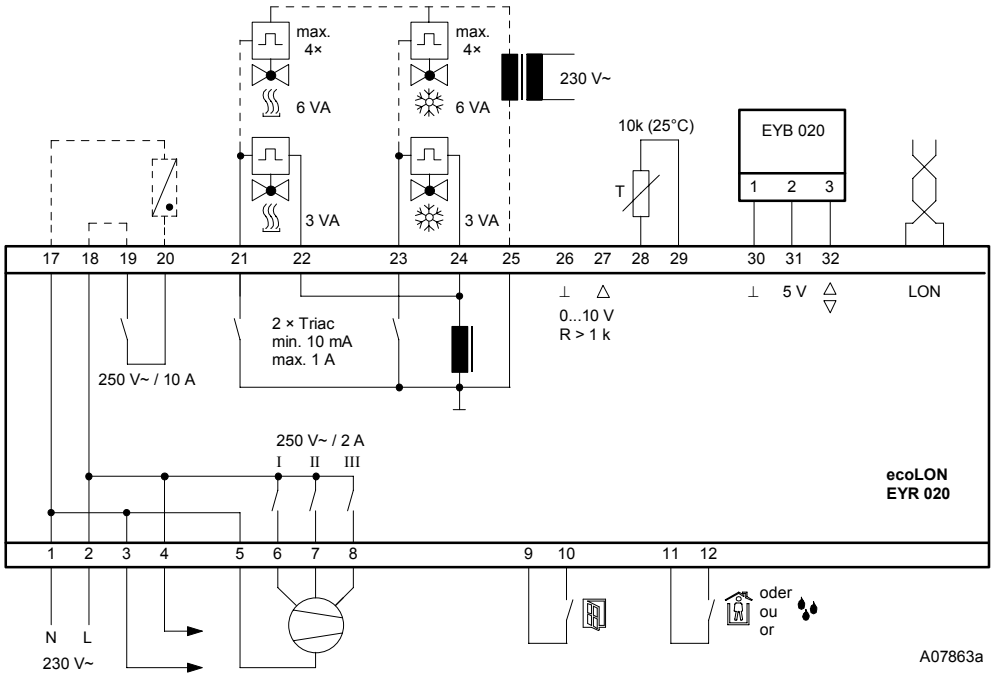

Чертёж

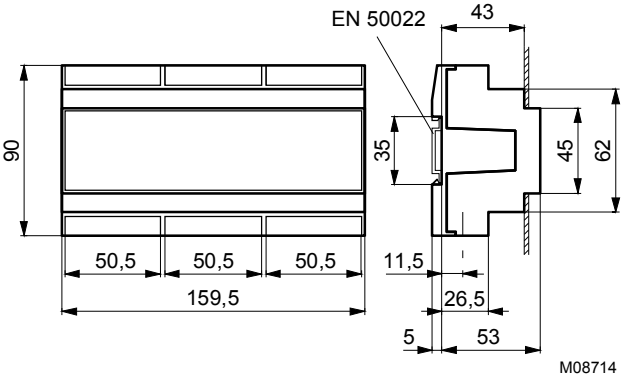

Отпечатано в Швейцарии
Права на изменения сохраняются
N.B.: Запятая в числах
обозначает десятичную точку
Fr. Sauter AG, CH-4016 Базель
7 194810 003 M10